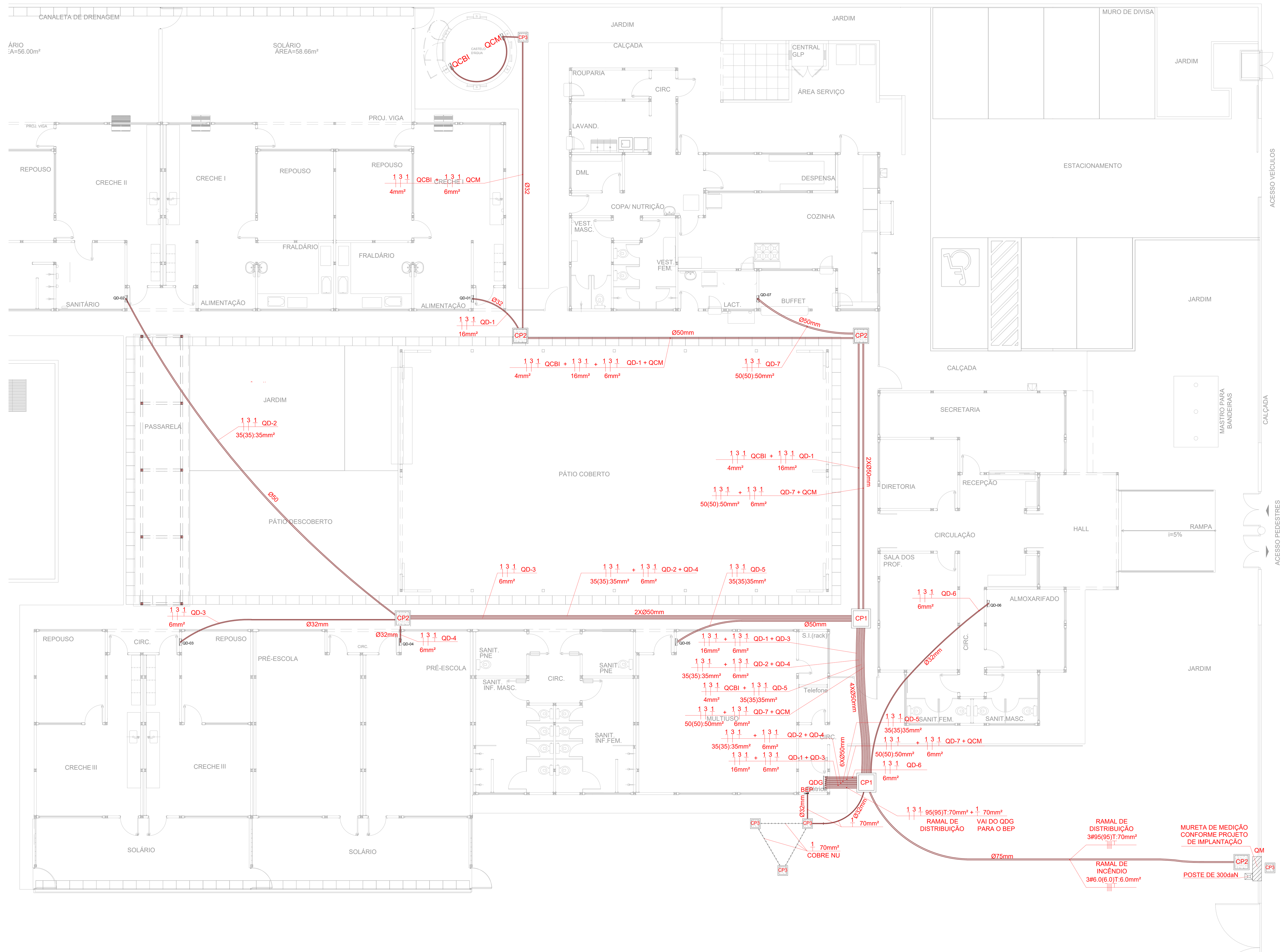

2 PLANTA BAIXA FIAÇÃO QUADROS
ESCALA 1/100

DIAGRAMA MULTIFILAR DOS QUADROS

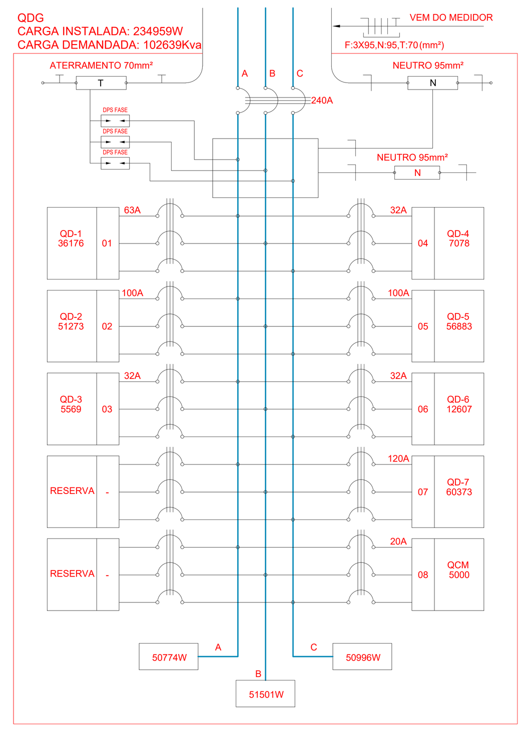

3 DIAGRAMA MULTIFILAR - QDG
SEM ESCALA

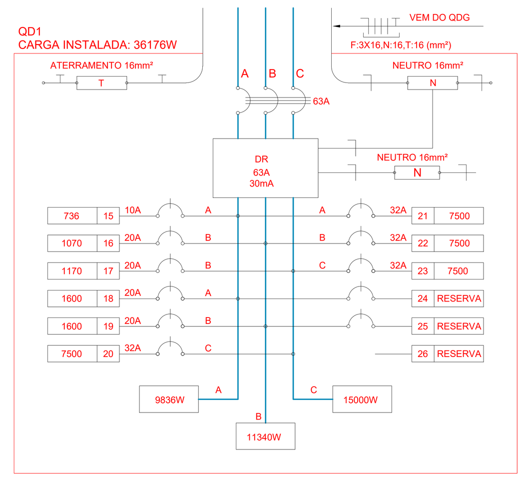

4 DIAGRAMA MULTIFILAR - QD1
SEM ESCALA

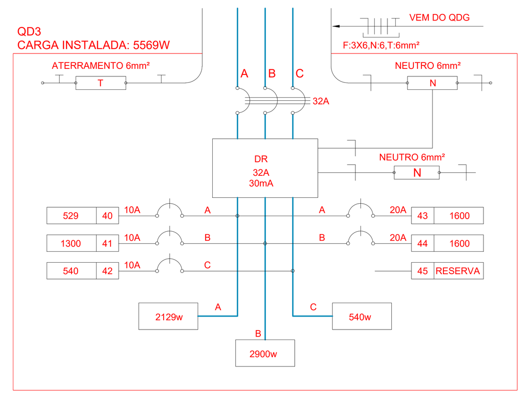

6 DIAGRAMA MULTIFILAR - QD3
SEM ESCALA

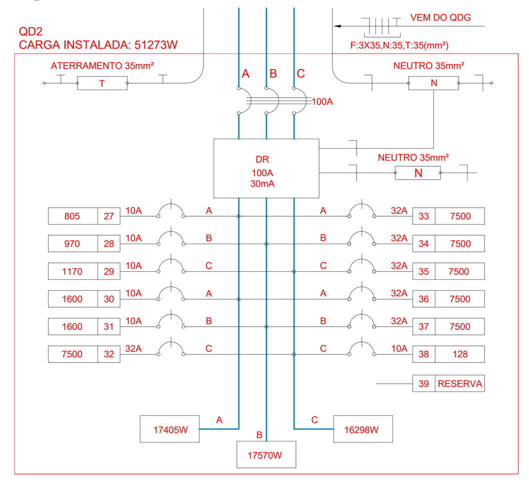

5 DIAGRAMA MULTIFILAR - QD2
SEM ESCALA

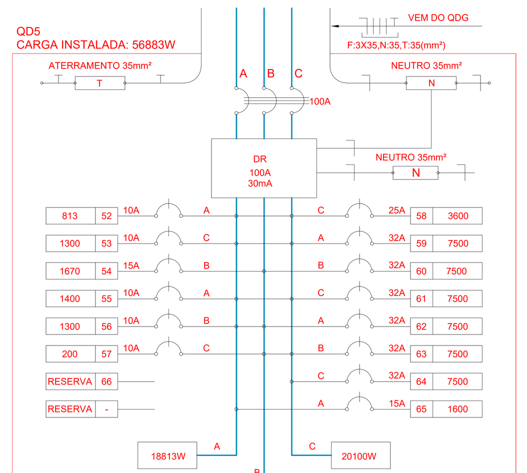

8 DIAGRAMA MULTIFILAR - QD5
SEM ESCALA

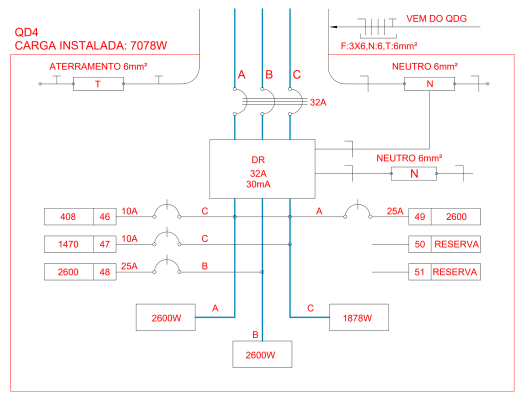

7 DIAGRAMA MULTIFILAR - QD4
SEM ESCALA

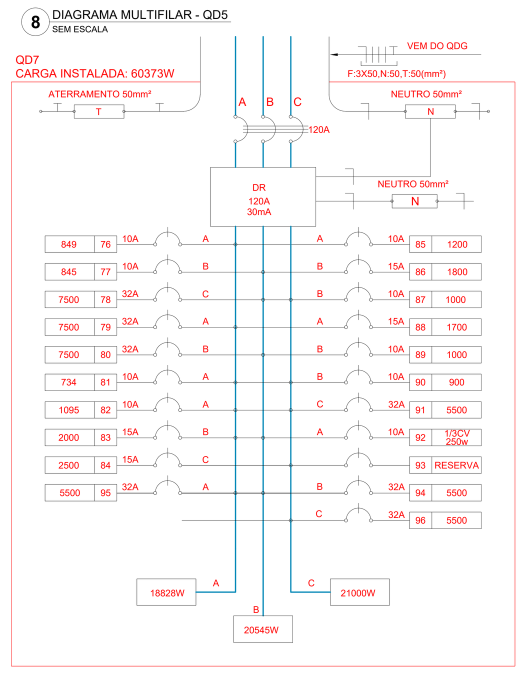

10 DIAGRAMA MULTIFILAR - QD7
SEM ESCALA

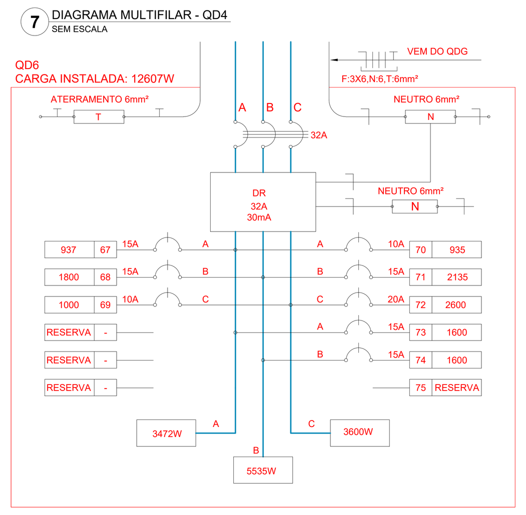

9 DIAGRAMA MULTIFILAR - QD6
SEM ESCALA

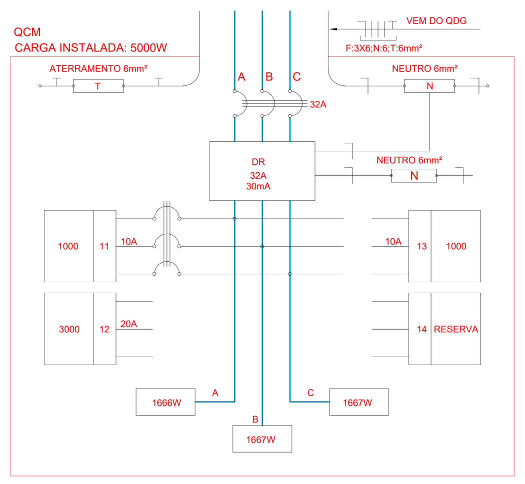

11 DIAGRAMA MULTIFILAR - QCM
SEM ESCALA

QUADRO DE DISTRIBUIÇÃO DE LUZ E FORÇA - QDG

CIRCUITO	TOTAL (W)	DISJ. (A)	FIO (mm2)	FASE (abc)	DESCRIÇÃO
.1	36176	63	16,0	ABC	QD-1
.2	51273	100	35,0	ABC	QD-2
.3	5569	32	6.0	ABC	QD-3
.4	7078	32	6.0	ABC	QD-4
.5	56883	100	35,0	ABC	QD-5
.6	12607	32	6,0	ABC	QD-6
.7	60373	120	50,0	ABC	QD-7
.8	5000	32	6.0	ABC	QCM
.9					RESERVA
.10					RESERVA
TOTAL	234959				
TOTAL DEMANDA	234959	240	95,0	ABC	QDG

12 QUADRO DE DISTRIB. DE LUZ E FORÇA
SEM ESCALA

CÁLCULO DA DEMANDA TOTAL

		KVA
.1	ILUMINAÇÃO	
	6009*0,83	4987
.2	TOMADA DE USO GERAL (TUG)	
	16665*0,30	4999
	TOMADA DE USO ESPECÍFICO(TUE)	
	16445*0,45	7400
	VENTILADORES	
	540*0,70	378
.3	AQUECIMENTO	
	164500*0,35	57575
.4	AR CONDICIONADO	
	25800*1	25800
.5	QCM	
	5000*0,30	1500
TOTAL	TOTAL DEMANDADO KVA	102639

13 QUADRO DE CÁLCULO DA DEMANDA
SEM ESCALA

QUADRO DE DISTRIBUIÇÃO DE LUZ E FORÇA - QD-1

CIRCUITO	LÂMPADA (W)				TOMADAS (W)				TOTAL (W)	DISJ. (A)	FIO (mm2)	FASE (abc)	DESCRIÇÃO
	3	8	10	18	100	135	1600	7500					
.15	4	7	56	6					736	10	2,5	A	ILUMINAÇÃO CRECHE ATIVIDADES 1
.16					8	2			1070	20	2,5	B	T. USO GERAL E VENTILAD. CRECHE E ATIV.1
.17					9	2			1170	20	2,5	B	T. USO GERAL E VENTILAD. CRECHE E ATIV.1
.18							1		1600	20	4,0	A	AR CONDIC.(02) CRECHE E ATIVIDADES 1
.19							1		1600	20	4,0	B	AR CONDIC.(01) CRECHE E ATIVIDADES 1
.20								1	7500	32	6.0	C	BANHEIRAS FRALDÁRIO
.21								1	7500	32	6.0	A	BANHEIRAS FRALDÁRIO
.22								1	7500	32	6.0	B	BANHEIRAS FRALDÁRIO
.23								1	7500	32	6.0	C	BANHEIRAS FRALDÁRIO
.24													RESERVA
.25													RESERVA
.26													RESERVA
TOTAL	4	7	56	6	17	4	2	4	36176	63	16,0	ABC	
TOTAL INSTALADO									36176	63	16,0	ABC	

14 QUADRO DE DISTRIBUIÇÃO DE LUZ E FORÇA - QD1
SEM ESCALA

QUADRO DE DISTRIBUIÇÃO DE LUZ E FORÇA - QD-2

CIRC.	LÂMPADA (W)					TOMADAS (W)				TOTAL (W)	DISJ. (A)	FIO (mm2)	FASE (abc)	DESCRIÇÃO
	3	8	10	18	32	100	135	1600	7500					
27	3	7	56	10						805	10	2,5	A	ILUMINAÇÃO CRECHES 2 E ATIVIDADES
28						7	2			970	10	2,5	B	TOMADAS E VENTILAD. CRECHES 2 E ATIVID.
29						9	2			1170	10	2,5	C	TOMADAS E VENTILAD. CRECHES 2 E ATIVID.
.30								1		1600	10	4,0	A	AR CONDIC.(03) CRECHE 2 E ATIVIDADES
.31								1		1600	10	4,0	B	AR CONDIC.(04) CRECHE 2 E ATIVIDADES
.32									1	7500	32	6.0	C	CHUVEIRO SANITÁRIOS
.33									1	7500	32	6.0	A	CHUVEIRO SANITÁRIOS
.34									1	7500	32	6.0	B	CHUVEIRO SANITÁRIOS
.35									1	7500	32	6.0	C	CHUVEIRO SANITÁRIOS
.36									1	7500	32	6.0	A	CHUVEIRO SANITÁRIOS
.37									1	7500	32	6.0	B	CHUVEIRO SANITÁRIOS
.38					4					128	10	2,5	C	ILUMINAÇÃO EXTERNA (PASSARELA)
.39														RESERVA
TOTAL	3	7	56	10	4	16	4	2	6	51273	100	35,0	ABC	
TOTAL INSTALADO										51273	100	35,0	ABC	

15 QUADRO DE DISTRIBUIÇÃO DE LUZ E FORÇA - QD2
SEM ESCALA

QUADRO DE DISTRIBUIÇÃO DE LUZ E FORÇA - QD-5

CIRC.	LÂMPADA (W)				TOMADAS (W)						TOTAL (W)	DISJ. (A)	FIO (mm2)	FASE (abc)	DESCRIÇÃO
	3	8	10	18	100	135	300	1200	3600	7500					
.52	3	2	68	6							813	10	2,5	A	ILUMINAÇÃO
.53					13						1300	10	2,5	C	TOMADAS USO GERAL SANITÁRIOS E (TU,MS E DVD)
.54					5	2	3				1670	15	2,5	B	T. USO GERAL, VENTILAD. E COMPUTADOR
.55					5		3				1400	10	2,5	A	TOMADAS USO GERAL E COMPUTADOR
.56					4		3				1300	10	2,5	B	TOMADAS USO GERAL E COMPUTADOR
.57					2						200	10	2,5	C	CIRCUITO RESERVADO AO RACK
.58									1		3600	25	4.0	C	AR CONDIC.(09) MULTIUSO
.59										1	7500	32	6.0	A	CHUVEIRO SANITÁRIO FEMININO
.60										1	7500	32	6.0	B	CHUVEIRO SANITÁRIO FEMININO
.61										1	7500	32	6.0	C	CHUVEIRO SANITÁRIO FEMININO
.62										1	7500	32	6.0	A	CHUVEIRO SANITÁRIO MASCULINO
.63										1	7500	32	6.0	B	CHUVEIRO SANITÁRIO MASCULINO
.64										1	7500	32	6.0	C	CHUVEIRO SANITÁRIO MASCULINO
.65								1			1600	10	4.0	A	AR CONDIC.(13) SALA DO RACK
.66															RESERVA
TOTAL	3	2	68	6	29	2	9	1	1	6	56883	100	35,0	ABC	
TOTAL INSTALADO											56883	100	35,0	ABC	

18 QUADRO DE DISTRIBUIÇÃO DE LUZ E FORÇA - QD5
SEM ESCALA

QUADRO DE DISTRIBUIÇÃO DE LUZ E FORÇA - QCM

CIRDUITO	TOTAL (W)	DISJ. (A)	FIO (mm2)	FASE (abc)	DESCRIÇÃO
.11	1000	10	2.5	ABC	BOMBAS DE RECALQUE
.12	3000	20	4.0	ABC	PREVISÃO BOMBAS WC.
.13	1000	10	2.5	ABC	PREVISÃO BOMBA IRRIGAÇÃO
.14					RESERVA
TOTAL	5000	32	6.0	ABC	
TOTAL INSTALADO	5000	32	6.0	ABC	

21 QUADRO DE DISTRIBUIÇÃO DE LUZ E FORÇA - QCM
SEM ESCALA

QUADRO DE DISTRIBUIÇÃO DE LUZ E FORÇA - QD-6

CIRC.	LÂMPADA (W)					TOMADAS (W)						TOTAL (W)	DISJ. (A)	FIO (mm2)	FASE (abc)	DESCRIÇÃO
	3	5	10	18	32	100	135	300	1000	1600	2600					
.67	4	5	76	6	1							937	15	2,5	A	ILUMINAÇÃO
.68						12		2				1800	15	2,5	B	TOM. SL. DOS PROF., ALMOX. E SANIT MASC. E FEM.
.69									1			1000	10	2,5	C	TOMADA CF.
.70						2	1	2				935	10	2,5	A	TOMADAS E VENTILAD. RECEPÇÃO E DIRETORIA
.71						5	1	5				2135	15	2,5	B	TOMADAS E VENTILAD. SECRETARIA (COMPUT. E USO GERAL)
.72											1	2600	20	4,0	C	AR CONDICIONADO(10) SECRETARIA
.73										1		1600	15	2.5	A	AR CONDICIONADO(11) DIRETORIA
.74										1		1600	15	2.5	B	AR CONDICIONADO(12) SALA DOS PROFESSORES
.75																RESERVA
TOTAL	4	5	76	6	1	19	2	9	1	2	1	12607	32	6.0	ABC	
TOTAL INSTALADO												12607	32	6.0	ABC	

19 QUADRO DE DISTRIBUIÇÃO DE LUZ E FORÇA - QD6
SEM ESCALA

QUADRO DE DISTRIBUIÇÃO DE LUZ E FORÇA - QD-4

CIRCUITO	LÂMPADA (W)			TOMADAS (W)			TOTAL (W)	DISJ. (A)	FIO (mm2)	FASE (abc)	DESCRIÇÃO
	8	10	18	100	135	2600					
.46	2	32	4				408	10	2,5	C	ILUMINAÇÃO
.47				12	2		1470	10	2,5	C	TOMADAS E VENTILAD.
.48						1	2600	25	4,0	B	AR CONDIC.(07)
.49						1	2600	25	4,0	A	AR CONDIC.(08)
.50										B	RESERVA
.51										C	RESERVA
TOTAL	2	32	4	12	2	2	7078	32	6.0	ABC	
TOTAL INSTALADO							7078	32	6.0	ABC	

17 QUADRO DE DISTRIBUIÇÃO DE LUZ E FORÇA - QD4
SEM ESCALA

QUADRO DE DISTRIBUIÇÃO DE LUZ E FORÇA - QD-3

CIRCUITO	LÂMPADA (W)				TOMADAS (W)			TOTAL (W)	DISJ. (A)	FIO (mm2)	FASE (abc)	DESCRIÇÃO
	3	8	10	18	100	135	1600					
.40	3	6	40	4				529	10	2,5	A	ILUMINAÇÃO
.41					13			1300	10	2,5	B	TOMADAS
.42						4		540	10	2,5	C	VENTILADORES
.43							1	1600	20	4,0	A	AR CONDIC. (05)
.44							1	1600	20	4,0	B	AR CONDIC. (06)
.45												RESERVA
TOTAL	3	6	40	4	13	4	2	5569	32	6.0	ABC	
TOTAL INSTALADO								5569	32	6.0	ABC	

16 QUADRO DE DISTRIBUIÇÃO DE LUZ E FORÇA - QD3
SEM ESCALA

QUADRO DE DISTRIBUIÇÃO DE LUZ E FORÇA - QD-7

CIRCUITO	LÂMPADA (W)					TOMADAS (W)													TOTAL (W)	DISJ. (A)	FIO (mm2)	FASE (abc)	DESCRIÇÃO
	3	8	10	18	32	100	145	250	200	300	500	550	600	800	1000	2500	5500	7500					
.76	3		84	6															849	10	2,5	A	ILUMINAÇÃO PÁTIO COBERTO E BUFFET
.77						7	1												845	10	2,5	B	TOMADAS PÁTIO COBERTO, SANITÁRIOS.
.78																		1	7500	32	6.0	C	CHUVEIRO VESTIÁRIO FEMININO
.79																		1	7500	32	6.0	A	CHUVEIRO VESTIÁRIO FEMININO
.80																		1	7500	32	6.0	B	CHUVEIRO VESTIÁRIO MASCULINO
.81	2	2	68		1														734	10	2,5	A	ILUM. COZINHA, LACTÁRIO, COPA, DML, LAVANDERIA,...
.82						4	1					1							1095	10	2,5	A	TOMADAS BEBEDOURO, DML, MQ, E ROUPARIA.
.83															2				2000	15	4,0	B	TOMADAS TUE (FR)
.84																1			2500	15	4,0	C	TOMADA TUE (SC)
.85													2						1200	10	2,5	A	TOMADAS TUE (FZ E RF3)
.86						3				3			1						1800	15	2,5	B	TOMADAS TUE (RF2, BT2, MT, E BT1)
.87															1				1000	10	2,5	B	MICROONDAS LACTÁRIO
.88						2			1		1			1					1700	15	2,5	A	TOMADAS TUE (PR, LQ1, LQ2, LV E CT)
.89															1				1000	10	2,5	B	MICROONDAS COZINHA
.90										1			1						900	10	2,5	B	TOMADAS TUE (RF1 E MX)
.91																	1		5500	32	6.0	C	PREVISÃO TORNEIRA ELÉTRICA NA PIA.
.92								1											250	10	2,5	A	EXAUSTOR COIFA.
.93																							RESERVA
.94																	1		5500	32	6.0	B	TORNEIRA ELETRICA
.95																	1		5500	32	6.0	A	TORNEIRA ELETRICA
.96																	1		5500	32	6.0	C	TORNEIRA ELETRICA
TOTAL	5	2	152	6	1	16	2	1	1	4	1	1	4	1	4	1	4	3	60373	120	50,0	ABC	
TOTAL INSTALADO																			60373	120	50,0	ABC	

20 QUADRO DE DISTRIBUIÇÃO DE LUZ E FORÇA - QD7
SEM ESCALA

DETALHE DA SIMBOLOGÍA

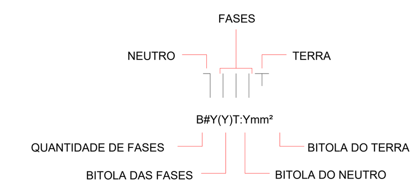

DETALHE DA ENFIAÇÃO NOS ELETRODUTOS

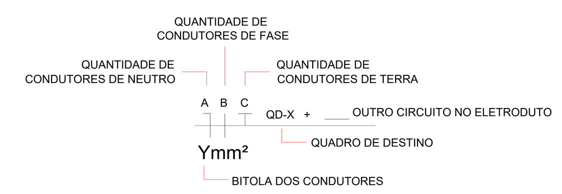

NOTAS IMPORTANTES	
01	DEIXAR NO MÍNIMO 30CM DE FIO COM AS PONTAS ISOLADAS, PARA LIGAÇÃO DAS LUMINÁRIAS
02	TODOS OS FIOS E CABOS DEVERÃO TER ISOLAMENTO ANTI-CHAMA PARA TENSÕES DE ISOLAMENTO NOMINAIS 0,45 À 0,75kV.
03	TODA INSTALAÇÃO EXTERNA SERÁ FEITA COM O CABO SISTENAX DA PI-RELLI OU SIMILARES.
04	TODA TUBULAÇÃO NÃO COTADA TERÁ 3/4" DE DIÂMETRO
05	TODA FIAÇÃO ESTA ESPECIFICADA NO QUADRO DE DISTRIBUIÇÃO
06	TOMADAS REPRESENTADAS AO LADO DE INTERRUPTORES, PODEM, CONFORME NECESSIDADE, SEREM INSTALADAS NA MESMA CAIXA DE PASSAGEM
07	TODA TUBULAÇÃO INTERNA SERÁ DO TIPO PVC CORRUGADO; QUANDO NECESSÁRIO UTILIZAR PVC CORRUGADO DE ALTA DENSIDADE
08	PARA A CONEXÃO ENTRE TUBOS E CAIXAS UTILIZAR BUCHAS E ARRUELAS.
09	OS RAMAIS ALIMENTADORES DOS QD's NÃO PODEM TER EMENDAS.
10	OS RAMAIS ALIMENTADORES DOS QD's NÃO PODEM TER EMENDAS.
11	TODO CIRCUITO ACOMPANHA FIO TERRA
12	OS ELETRODUTOS ESTARÃO SOBRE O FORRO
13	DESDE QUE A CONCESSIONÁRIA LOCAL NÃO ESTABELEÇA: FASES : A(R)- AMARELA, B(S)- BRANCA, C(T)- VERMELHA, NEUTRO: AZUL--CLARA E TERRA: VERDE OU VERDE COM LISTRAS AMARELAS.

1 NOTAS IMPORTANTES
SEM ESCALA

FNDE Fundo Nacional de Desenvolvimento da Educação — Ministério da Educação — GOVERNO FEDERAL BRASIL PAÍS RICO É PAÍS SEM POBREZA

PROJETO DE TRANSPOSIÇÃO - AS BUILT

PROPRIETÁRIO: : PREFEITURA MUNICIPAL DE BOM JESUS
ENDEREÇO: PRAÇA AMÉRICA
MUNICÍPIO - UF: BOM JESUS - RS

PROPRIETÁRIO

TATIANA GONÇALVES
RESP. TÉCNICO AS BUILT: CAU RS A 90413-9

ROGÉRIO BENATO
AUTOR DO PROJETO: CREA PR: 119-568/D

DLFO

CREA

RA

OBSERVAÇÕES:

PROGRAMA PROINFÂNCIA - PROJETO TIPO B

INSTALAÇÕES ELÉTRICAS - 380/220V - AS BUILT

COORDENAÇÃO			
CGEST - Coordenação Geral de Infraestrutura Educacional	PLANTA BAIXA RAMAIS E DIAGRAMAS		ELE
	REVISÃO R.05	ESCALA 1:100	PRANCHA 02/04
FORMATO A1	ARQUIVO 94-T&M-B-ELE-GER0-380-220V_R05	DATA EMISSÃO MAIO/2025	